AFMETINGEN

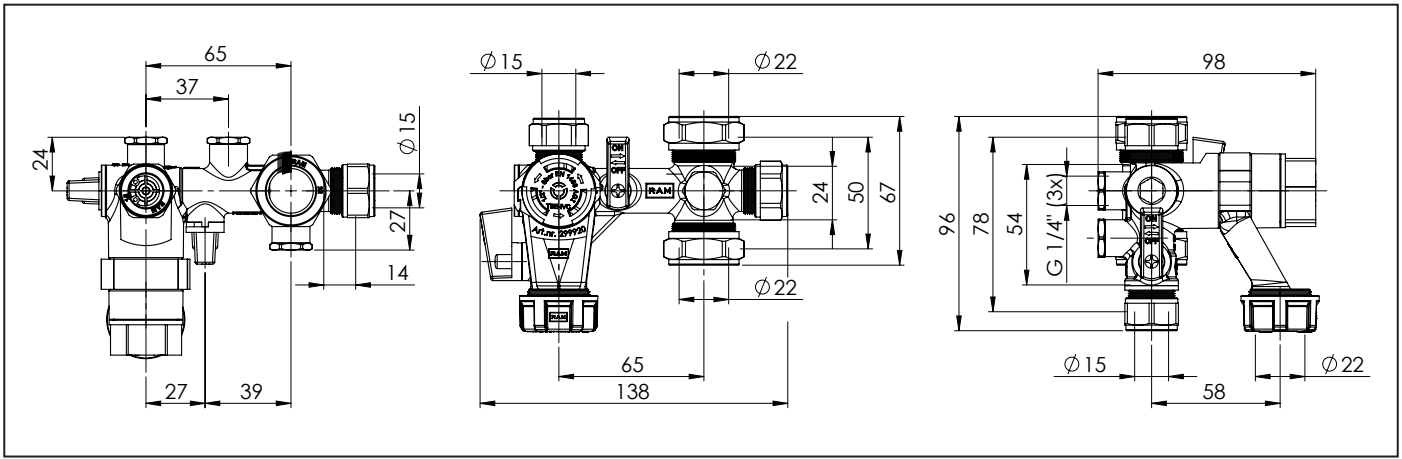
65
37
24
∅15
27
14
27
39
∅15
∅22
24
50
67
∅22
65
138
98
96
78
54
G 1/4" (3x)
∅15
∅22
58